ගම්පහ අධ්‍යාපන කලාපය Gampaha Education Zone ගම්පහ අධ්‍යාපන කලාපය Gampaha Education Zone ගම්පහ අධ්‍යාපන කලාපය Gampaha Education Zone ගම්පහ අධ්‍යාපන කලාපය Gampaha Education Zone ගම්පහ අධ්‍යාපන කලාපය Gampaha Education Zone ගම්පහ අධ්‍යාපන කලාපය Gampaha Education Zone ගම්පහ අධ්‍යාපන කලාපය Gampaha Education Zone ගම්පහ අධ්‍යාපන කලාපය Gampaha Education Zone ගම්පහ අධ්‍යාපන කලාපය Gampaha Education Zone ගම්පහ

ගම්පහ අධ්‍යාපන කලාපය
Gampaha Education Zone

දෙවන වාර ඇගයීම - 2025
Second Term Evaluation - 2025
இரண்டாம் தவணைப் பரீட்சை - 2025

ශ්‍රේණිය Grade: 7	විෂයය Subject: චිත්‍ර I,II	කාලය Time: පැ. 02
නම / பெயர் / Name		

I කොටස

- **පහත සඳහන් ඡායාරූපය ඇසුරු කරගෙන අංක 01 සිට 05 දක්වා ප්‍රශ්නවල හිස්තැන් පුරවන්න.**

ඉහත රූප සටහනින් දැක්වෙන්නේ (1.) .... විහාරයයි. බුදුන්වහන්සේගේ බුද්ධත්වයෙන් අටවන වසරේදී (2.) .... රජුගේ ඇරයුමෙන් වැඩම කළ බුදුන් වහන්සේ වැඩ සිටි (3.) .... තැන්පත් කොට ඉහත සඳහන් රජතුමා විසින් මෙම ස්තූපය කරවූ බව සඳහන් වේ. වර්තමාන ස්තූපය (4.) .... හැඩයෙන් යුක්ත වන අතර ස්ථූපයේ සතර පැත්තේ (5.) .... ලෙස භාවිතා කරන වාහල්කඩ සතරක් පිහිටුවා ඇත.

- **අංක 06 සිට 10 තෙක් දී ඇති ප්‍රශ්නවලට නිවැරදි පිළිතුර සපයන්න.**

(6.) පනාව නම් සැරසිලි මෝස්තරය සැරසිලි මූලිකාංග වර්ගීකරණයේ කුමන ගණයට අයත් ද? ....

(7.) උල් වූ තුඩු සහිත ආරුක්කු දක්නට ලැබෙන්නේ කුමන ක්‍රමයට අයත් දේවස්ථාන වල ද? ....

(8.) මූලික වර්ණ දෙකක් එක් වීමෙන් සෑදෙන වර්ණ කුමන නමකින් හැඳින්වේ ද? ....

(9.) තෛපොංගල් උත්සව දිනයේ දී ගෙබිම කහ සහ සහල් පිටිවලින් කරනු ලබන නිර්මාණය කුමක් ද? ....

(10.) රූකඩ නාට්‍යය සඳහා බොහෝ වශයෙන් ගායනා කරනු ලබන්නේ කුමන ගීතයන් ද? ....

● අංක 11 සිට 15 තෙක් දී ඇති ප්‍රශ්න වලට **A, B, C, D, E** යන රූප සටහන් ඇසුරෙන් පිළිතුරු සපයන්න.

A

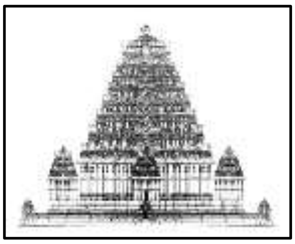
B

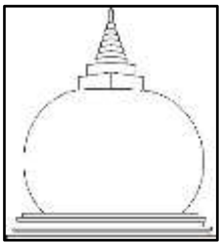
C

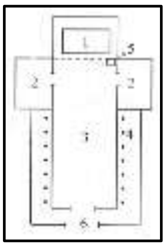
D

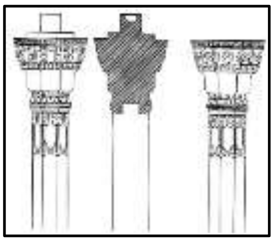
E

(11.) A අක්ෂරයෙන් දැක්වෙන්නේ .... ලෙස අනුමාන කරනු ලබන දොරවක ප්‍රාග් ඓතිහාසික සිතුවමකි.

(12.) B අක්ෂරයෙන් දැක්වෙන ගෘහ නිර්මාණමය අංගය .... ලෙස නම් කෙරේ.

(13.) C අක්ෂරයෙන් .... හැඩයෙන් යුතු චෛත්‍යයක් පෙන්නුම් කර ඇත.

(14.) D අක්ෂරයෙන් .... බිම් සැලැස්මක් පෙන්නුම් කර ඇත.

(15.) .... චෛත්‍යය ආශ්‍රිතව දක්නට ලැබෙන ගල් කණු E අක්ෂරයෙන් දක්වා ඇත.

● **අංක 16 සිට 20 තෙක් දී ඇති ප්‍රශ්නවලට වඩාත් නිවැරදි පිළිතුර තෝරා යටින් ඉරක් අඳින්න.**

(16.) නෙළීමේ ශිල්ප ක්‍රමය භාවිතයෙන් නිර්මාණයක් කිරීමේ දී,

1.) අවශ්‍ය කොටස් එක්කර ගැනීමෙන් නිර්මාණය සකසයි.

2.) අනවශ්‍ය කොටස් කපා ඉවත් කිරීමෙන් නිර්මාණය සකසයි.

3.) විවිධ මාධ්‍ය එක් කිරීමෙන් නිර්මාණය සකසයි.

4.) මැටි ප්‍රධාන මාධ්‍ය ලෙස ගෙන නිර්මාණය සකසයි.

(17.) සිදුරු තහඩු මුද්‍රණයෙන් ආරාධනා පත්‍රයක් නිර්මාණය කිරීමේ දී අවශ්‍ය වන්නේ,

1.) දියර සායම්, බිස්ටල් බෝඩ්, පේපර් කටර්

2.) බිස්ටල් බෝඩ්, පේපර් කටර්, පැස්ටල්

3.) හබරල පිති හෝ අර්තාපල් වැනි අච්චුවක්, දිය සායම්, බිස්ටල් බෝඩ්, පේපර් කටර්

4.) පැස්ටල්, බිස්ටල් බෝඩ්, පේපර් කටරය සහ හබරල පිති

(18.) මූලික වර්ණයක් නොවන්නේ මින් කුමන් ද?

1.) රතු 2.) දම් 3.) නිල් 4.) කහ

(19.) ලාංකික ස්ථූපයේ හතරැස් කොටුව යනුවෙන් හඳුන්වන අංගය ඉන්දියාවේ සාංචි ස්තූපයේ නම් කෙරෙන්නේ කුමන නමකින් ද?

1.) මේධි 2.) ඡත්‍රය 3.) හර්මිකාව 4.) යූපය

(20.) පොළොන්නරු යුගයට අයත් රන්කොත් වෙහෙර සම්බන්ධයෙන් ප්‍රකාශිත නිවැරදි පිළිතුර වන්නේ,

1.) චෛත්‍යයෙහි අටකොනෙහි පිළිම ගෙවල් අටකි.

2.) බුදුන් වහන්සේගේ පටිධාතුව මෙම ස්තූපයේ තැන්පත් කොට ඇත.

3.) ධාන්‍යාකාර හැඩයෙන් යුතු චෛත්‍යයකි.

4.) චෛත්‍යයෙහි පිවිසුම් දොරටුව දෙපස සංඛනිධි හා පද්මනිධි බහිරව රූප ඇත.

- **ප්‍රශ්න අංක 21 සිට 25 දක්වා ප්‍රශ්නවලට පිළිතුරු සපයන්න.**

(21.) වර්ණවත් කඩදාසි ඉරා ඇලවීමෙන් කරනු ලබන චිත්‍ර කුමන නමකින් හැඳින්වේ ද? ....

(22.) මුල් අවධියේ දී කොත් කැරැල්ල වෙනුවට ඡත්‍රාවලියක් හා ඒවා දරා සිටි යූපය නම් ශෛලමය ස්ථම්භයක් ද තිබී ඇති අනුරාධපුර යුගයට අයත් ස්තූපය නම් කරන්න. ....

(23.) ඉස්ලාමීය දින දර්ශනයේ නවවන මාසයේ මුල් සඳ දුටු තැන් සිට දසවන මාසයේ මුල් සඳ දක්වා දින 29 හෝ 30 ක් උපවාස කාලයකින් පසුව සිදු කරනු ලබන ආගමික උත්සවය කුමක් ද? ....

(24.) ජේසුතුමාගේ මව මරියතුමිය වන අතර උන්වහන්සේ සුරකි පියා කවුරුන් ද? ....

(25.) ද්විතියික වර්ණයක් වන තැඹිලි වර්ණයෙන් රතු වර්ණය ඉවත් කල විට ඉතිරි වන වර්ණය කුමක් ද?

....

- **පහත දැක්වෙන රූප සටහන ඇසුරින් ප්‍රශ්න අංක 26 සිට 30 දක්වා ඇති ප්‍රශ්න වල හිස්තැනට සුදුසු පිළිතරු සපයන්න.**

(26.) ඉහත රූප සටහනින් දැක්වෙන්නේ .... නම් කාටූන් වැඩසටහනෙහි චිත්‍රයකි.

(27.) මෙම නිර්මාණ සඳහා ළමා මනසට උචිත හැඩතල හා .... භාවිතා කර ඇත.

(28.) සරල හා වියුක්ත හැඩතල සහිත නිර්මාණය කරන ලද රූප පරිසනක තාක්ෂණයෙන් ....

ලක් කිරීමෙන් කාටූන් වැඩසටහන් නිර්මාණය කරයි.

(29.) ...., දෙබස්, පසුබිම් සංගීතය හා ගීත නිර්මාණ කාටූන්වල සාර්ථකත්වය සඳහා මහෝපකාරී වේ.

(30.) කාටූන් නිර්මාණවල හාස්‍යය, විස්මය මතු කිරීමට .... හා අධිවේගී චලන භාවිතා කෙරේ.

(ලකුණු 30)

- **පහත දැක්වෙන්නේ ද්‍රව්‍ය බලා ඇඳීමේ සරල චිත්‍රයක රේඛා සටහනකි. එහි පැන්සල භාවිතා කර ත්‍රිමාණ ලක්ෂණ මතු කරන්න.**

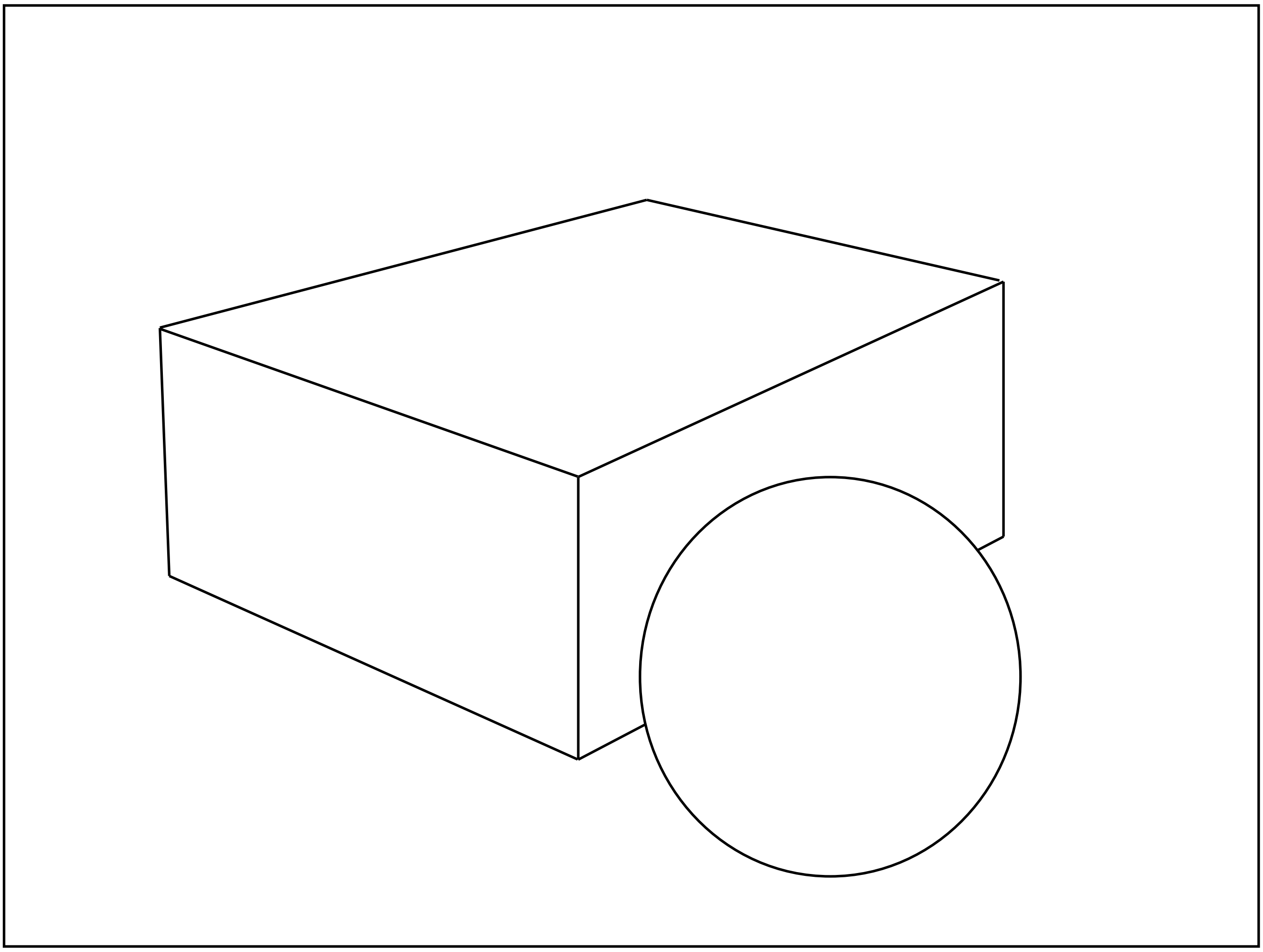

(ලකුණු 10)

II කොටස

- පහත සඳහන් මාතෘකා අතුරෙන් **එක් මාතෘකාවක් පමණක් තෝරාගෙන** වර්ණවත් සිතුවමක් අඳින්න.

1. ඇළක/ දොළක දිය නාන පිරිසක්
2. තැතිගත් මුව රැළක්
3. වැල්ලට ඔරු ඇවිත්
4. සත්ත්ව හැඩයක් ඇසුරින් ගවුම් රෙද්දකට සුදුසු ව්‍යාප්ත මෝස්තරයක්
5. සාම්ප්‍රදායික මෝස්තර ඇසුරින් කුෂන් කවරයක් සඳහා සුදුසු මෝස්තරයක්.
6. ළමා කතන්දර පොතකට සුදුසු පිටකවරයක්
7. මත්ද්‍රව්‍ය උවදුර පිටුදැකීම පිළිබඳව පෝස්ටර් චිත්‍රයක් ඇඳ වර්ණ ගන්වන්න. සුදුසු පාඨයක් ද යොදන්න.

(ලකුණු 60)